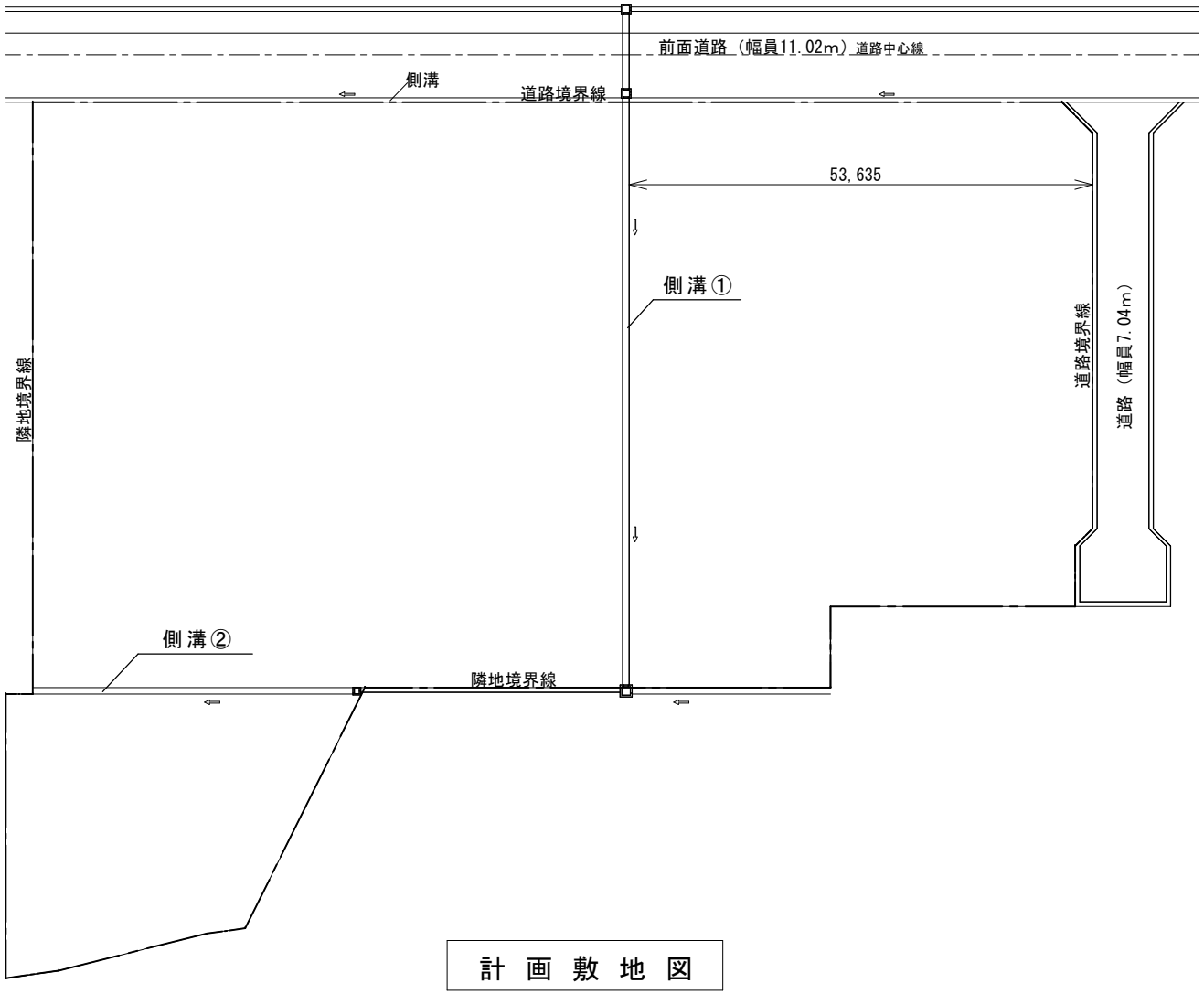

計 画 敷 地 図

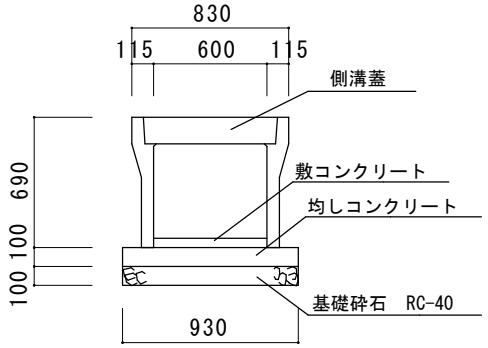

U型側溝①

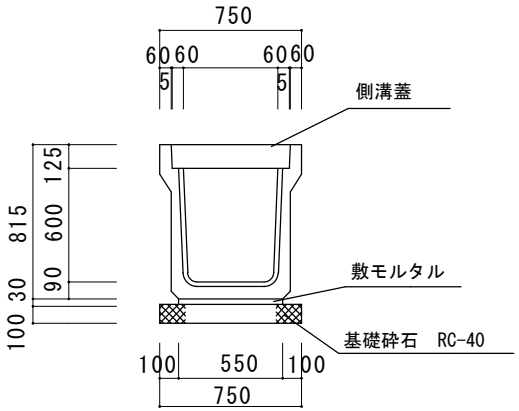

U型側溝②